Hydraulischer Blockzylinder mit Keilspannelement

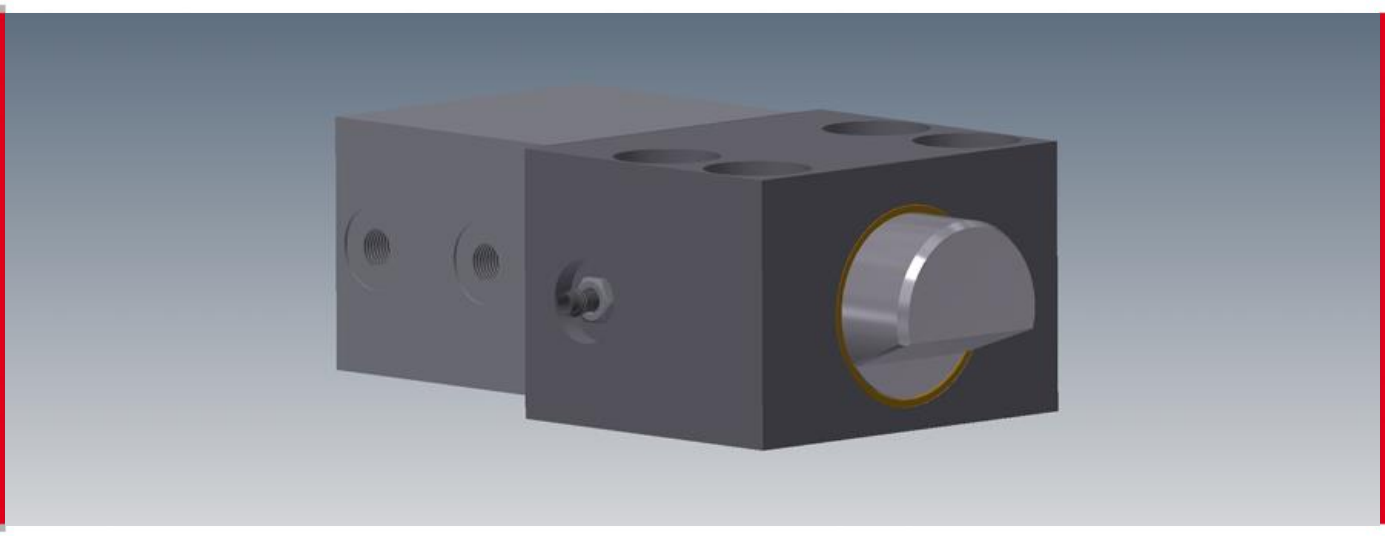

In vielen automatisierten Bearbeitungsabläufen müssen Werkzeuge und Werkstücke sicher fixiert sein, um die Bearbeitung zu ermöglichen und optimale Ergebnisse zu erhalten.

Mit Keilspannelementen können Werkzeuge und Werkstücke schnell und sicher gespannt werden.

Einsatzbereiche (Beispiele):

- Kleine, mittlere und große Pressen
- Werkstückspannung bei Werkzeugmaschinen
- Schiebetischklemmung
- Ober- und Unterwerkzeugspannung
- Werkzeuge mit XX° schrägen Spannrändern
- Aufspannung von Werkstücken auf Bearbeitungstischen

Für solche Anwendungen haben sich unsere Keilspannelemente (optional mit: Positionsüberwachung, Selbsthaltefunktion bei hydraulischem Druckabfall) bewährt.

HYDRO*PNEU* liefert Ihnen Keilspannelemente in Größe und Funktion, die immer optimal an die individuellen Bedürfnisse angepasst sind.

Gerne gehen wir auf spezielle Anforderungen wie z. B. besondere Befestigungen, Aufbau oder Materialien ein.

Präzision in Bewegung

3D-CAD-Daten

dieses Zylinders finden Sie auf www.hydropneu.de in unserer umfangreichen CAD-Bibliothek für Spezialzylinder

HYDROPNEU
Partner für Hydraulik
Zylinder - Antriebe - Sonderlösungen

Hydraulischer Blockzylinder mit Keilspannelement

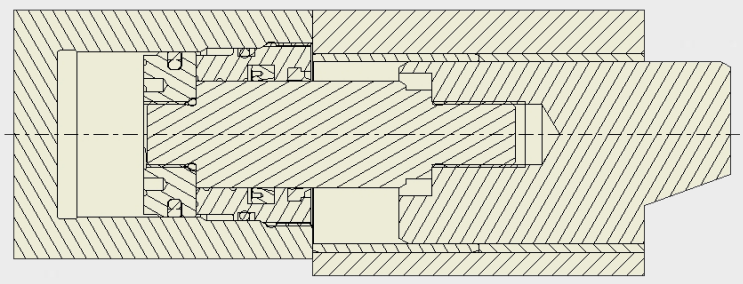

- **Sehr robuste und kompakte Bauform**
- **Erzeugung hoher Spannkräfte**
- **Geringer Installationsaufwand und zentrale Bedienung**
- **Integration vieler Blockzylinder-Optionen möglich**

Technische Ausführung:
Auf einen Blockzylinder (doppeltwirkend / einfachwirkend mit Federrückstellung) ist ein Führungselement mit Spannbolzen montiert. Die Schräge des Spannbolzens wird auf Wunsch an die Spannaufgabe angepasst. Ausführungen mit Selbsthemmung sind hier möglich.

Technische Daten - Fallbeispiel:

Hydraulischer Blockzylinder mit Keilspannelement	
Typenschlüssel	BZ.00S.02.2.0-050-032-0025-0594-KS.NI
Artikelnummer	11007880
Zylindertyp	BZ - Blockzylinder
Kolbenstange	0 - einseitig
Kolbenstangenende hinten	0 - Außengewinde
Kolbenstangenende vorne	S - kundenspezifische Ausführung
Befestigungsart	02 - Fußbefestigung
Bauart	2 - doppeltwirkend
Dämpfung	0 - ohne Dämpfung
Kolbendurchmesser	50 mm
Kolbenstangendurchmesser	32 mm
Hub	25 mm
Lfd. Nummer	0594
Eigenschaften / Beschreibung	Keilspanneinheit (KS), Näherungsschalter Induktiv (NI)
Betriebsdruck	350 bar
Prüfdruck	400 bar
Betriebsmedium	Hydrauliköl (HLP 46)
Spannkraft max.	100 kN
Kolbengeschwindigkeit max.	0,5 m/s

3D-CAD-Daten
dieses Zylinders finden Sie auf www.hydropneu.de in unserer umfangreichen CAD-Bibliothek für Spezialzylinder

HYDROPNEU
Partner für Hydraulik
Zylinder - Antriebe - Sonderlösungen